年	月	日	更正者	更 正 事 項	△
96	12	06	Maze	取消KEMA認證，並新增3C認證。	1
99	09	23	Huang	新增歐洲共同市場認證。	2
102	10	22	陳禹彰	變更安規:取消CSA，新增CUL安規	3

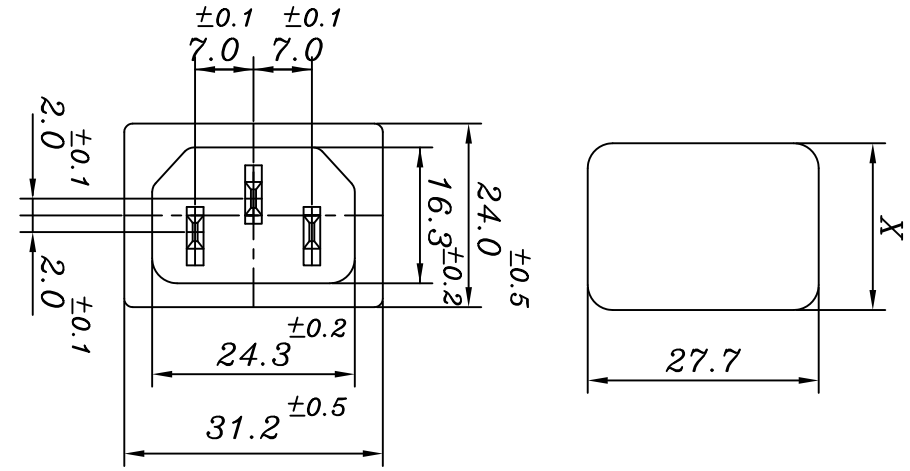

MOUNTING HOLE

PANEL THICK : 0.8–3.0mm

THICKESS:
0.8–1.2t(X=20.0)
1.3–2.0t(X=20.2)
2.1–3.0t(X=20.4)

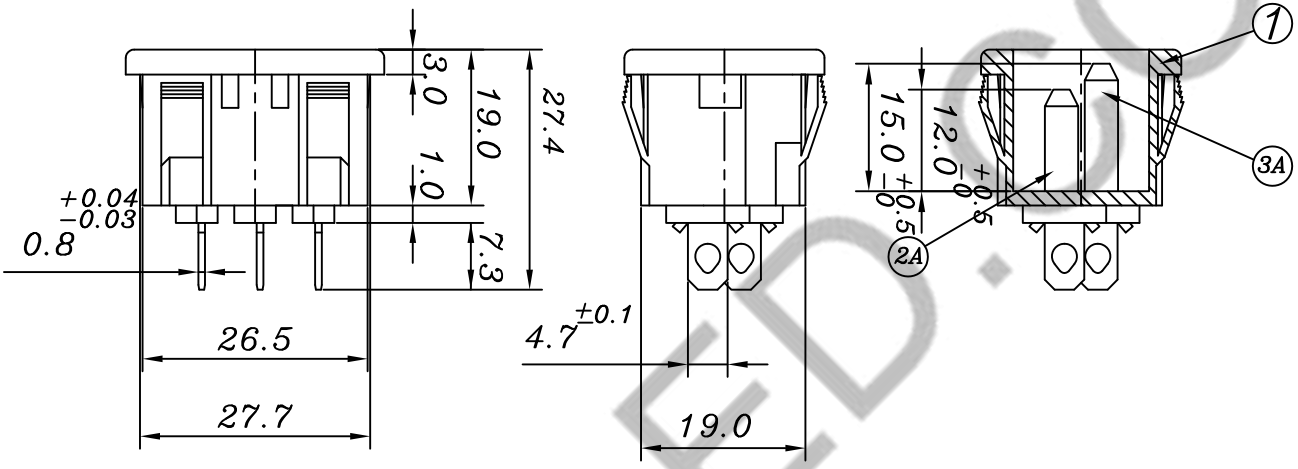

Short Terminal

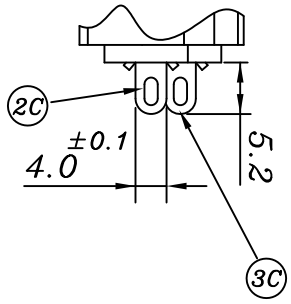

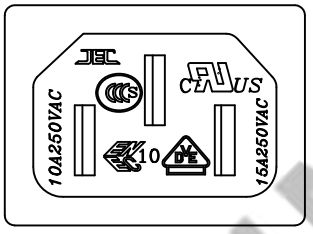

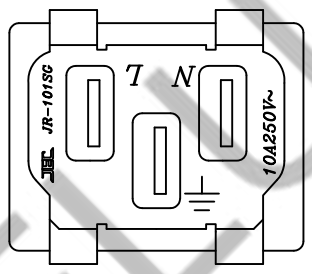

規格
SPECIFICATIONS

額定
1.RATING : 10A 250VAC
15A250VAC

耐電壓
2.WITHSTAND VOLTAGE : AC 2000V 1MIN

絕緣電阻
3.INSULATION RESISTANCE : MORE THAN 100MΩ
(at DC 500V)

2 操作溫度
4.OPERATING TEMPERATURE : −25° C TO +85° C (MAX)

認可安規
5.SAFETY : CULUS 10 1 3 2

編號	零件名稱	數量	材質	規格	加工處理	備註
3C.	CONTACT	1	Bsp1−1/2H	2t	SN−PLATED	Q101−03C
2C.	GROUNDING CONTACT	2	Bsp1−1/2H	2t	SN−PLATED	Q101−02C
3A.	CONTACT	1	Bsp1−1/2H	2t	SN−PLATED	Q101−03A
2A.	GROUNDING CONTACT	2	Bsp1−1/2H	2t	SN−PLATED	Q101−02A
1.	BODY	1	NYLON #66	94V−0 or 94V−2		

設計	W,JUNG−TA 841204	品名	JR−101S 系列承認圖	無註記公差	第三角法
製圖	W,JUNG−TA 841204	品號	JR−101SG	長度±0.3 角度±	
描圖	L,CHUN−TING 900626				
校對		圖號	A101−00C	比例 1:1	單位 MM
核准					
採購規範		JEC 捷森電子工業股份有限公司		檔案號碼	A101−00C

請勿實測圖面

ELUMILED.COM